KIT | EXPRESS DISPLAY
Produto Nº: OQ-EXP-I-G2



DESCRIÇÃO DO PRODUTO

Tudo o que necessita para uma única instalação utilizando o Sensor de Qualidade do Óleo (OQSx-G2) e o visor OQD Express (OQDe). O kit inclui um sensor OQSx-G2 e um visor OQDe, juntamente com todos os cabos necessários para configuração e instalação. Robustos e fáceis de instalar, o OQSx-G2 e o OQDe constituem a parceria perfeita.

Funcionalidades Chave

• Alertas Configuráveis
O sistema de alerta configurável tipo semáforo fornece uma referência visual simples da qualidade do óleo.

• Registo de Dados
Regista continuamente até 800 000 registos de dados da qualidade do óleo, que podem ser descarregados para análise.

• Informação Essencial
Apresenta em tempo real a qualidade do óleo, a temperatura e a taxa de variação.

• FULL SPECTRUM HOLISTIC (FSH™)
Deteta todo o tipo de desgaste e contaminação: água, ácido, combustível, viscosidade, diferentes tipos de óleo, carbono, partículas, etc.

• Conectividade Bluetooth
Os dados armazenados podem ser facilmente descarregados e enviados para onde forem necessários.

• Testado independentemente
Foi submetido a rigorosos ensaios independentes para comprovar o desempenho excecional numa grande variedade de aplicações.

Benefícios

Todos os operadores de equipamentos sabem que a monitorização das máquinas permite uma gestão eficaz e, consequentemente, um aumento da fiabilidade, da eficiência e dos lucros. A monitorização da condição do óleo com a Tan Delta eleva este conceito a um novo nível, proporcionando um conhecimento muito mais aprofundado da condição real dos seus equipamentos e oferecendo benefícios financeiros e operacionais significativamente superiores.

• Dados em Tempo Real
Conhecimento dos potenciais modos de falha através da análise de tendências e da análise de dados em tempo real.

• Redução de Manutenções Imprevistas
A deteção precoce e fiável de potenciais problemas, antes da presença de partículas de desgaste e de ocorrerem danos, permite identificar o momento ideal para a manutenção antes de ocorrerem avarias.

• Flexibilidade e Facilidade de Uso
Aplicável a qualquer equipamento que opere em qualquer ambiente, com visor/registo de dados autónomo ou integração em sistemas de monitorização existentes.

Informação do Produto

Nome	OQD Express (OQDe) Kit
Número do Produto	OQ-EXP-1

Características Físicas - Sensor

Material	Aço Inoxidável AISI304
Dimensões (mm)	102x36
Peso	180g
Conexão	32mm AF Hex Collar
Aperto	25 N.m
Conector	6 pin Bulgin 4000 series
Rosca	Disponíveis várias opções mediante pedido, incluindo: 1/2” BSPP, 1/2” NPT, 7/8” UNF, M18.

Características Físicas - Ecrã

Material	Policarbonato resistente ao calor
Dimensões	151mm x 66mm x 42mm
Peso	300g

Registo de Dados

Capacidade	<800 000 registos
Intervalo de registo	1 minuto a 45 dias,
Registo Backup	~10 anos
Descarregamento dos dados	USB ou Bluetooth
Relógio Tempo Real	Sim

Energia

Tensão de Entrada	+9 – 30 V DC
Potência	0.4 w (em média)
Saída Analógica	4-20 mA

Entrada/Saída de Dados

Saída Digital	1x RS485: 9600 baud, half-duplex para o sensor 1x RS485: 512000 baud, half-duplex a partir do visor
Saída Analógica	4 – 20 mA
Precisão	0.01%, +/-0.5%
Elementos	Todos os contaminantes

Ambiente

Temperatura de Operação	-40ºC (-40ºF) até +120ºC (+248ºF)
Temperatura do Fluído	-40ºC (-40ºF) até +120ºC (+248ºF)
Pressão do Fluído	Até 70 bar (1015 psi)
Temperatura de Armazenamento	-55ºC (-67ºF) até +150ºC (+302ºF)

Normas e Certificações

Água e pó	IP67 quando ligado, de acordo com a BS EN 60529:1992+A2:2013
Choque e Vibração	**BS EN 60068-2-30** (Test Db - Cyc.Hum.) **BS EN 60068-2-6** (Test Fc - Sine Vib.) **BS EN 60068-2-27** (Test Ea - Mech. Shock)
EMC	**EN 61000-6-4:2007** (Generic Emissions Standard for Indus trial Environments) **EN 61000-6-2:2007** (Generic Immunity Standard for Industri al Environments) **EN 300 328 v1.8.1.** (Transferable Electromagnetic Compatibility for Wideband Data Transmission Equipment operating in the 2.4GHz ISM Band and using Wideband Modulation Techniques.)
Conformidade	CE Marked RoHS Compliant

Dimensões e Conector

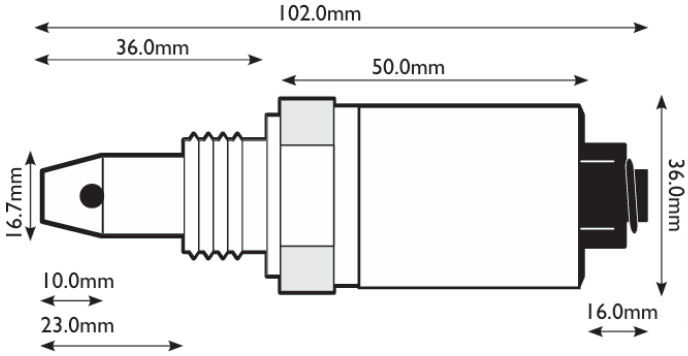

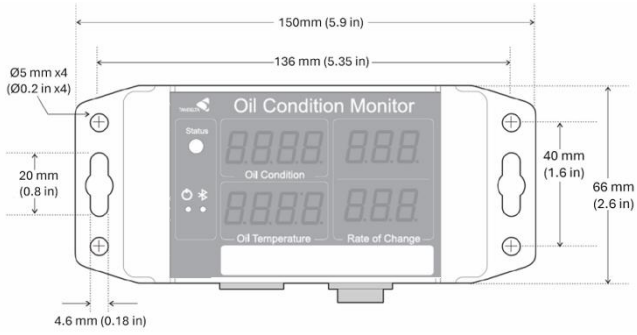

Porquê Sensores Tan Delta?

A monitorização avançada da condição do óleo em tempo real da Tan Delta é utilizada em todo o mundo para aumentar a fiabilidade e reduzir os custos. A tecnologia FSH central oferece uma análise excecional da condição do óleo em tempo real. Desde turbinas eólicas e navios até camiões de mineração e comboios, as soluções de monitorização da condição do óleo em tempo real da Tan Delta têm demonstrado proporcionar benefícios operacionais e financeiros substanciais.
Estes sensores são fáceis de instalar e utilizar em qualquer tipo de equipamento, e contam com o apoio total da nossa equipa de assistência dedicada.