**KIT | MOBILE OIL TESTER (MOT)**
Produto Nº: OQ-MOT-1



## DESCRIÇÃO DO PRODUTO

Teste instantaneamente várias amostras de óleo no terreno e na oficina.
O **Kit de Teste Móvel de Óleo (MOT)** é um conjunto completo e portátil de testes, baseado no **Sensor de Qualidade de Óleo (OQSx-G2)**.
Uma pequena amostra de qualquer tipo de óleo pode ser testada de imediato, com relatório preciso da sua qualidade.
Ideal para **centros de manutenção** ou **equipas móveis**.

### Funcionalidades Chave

**ROBUSTO E RESISTENTE**
Acondicionado numa mala industrial resistente com classificação IP67, perfeita para transportar na parte traseira do veículo de serviço e levar para o local de intervenção

**RESULTADOS INSTANTÂNEOS**
Diagnóstico imediato de potenciais problemas, com capacidade para armazenar dados de tendência.

**TOTALMENTE CONFIGURÁVEL**
Adequado para utilização em qualquer ambiente comercial ou industrial, o Kit MOT permite testes precisos de qualquer tipo de óleo ou óleo combustível.

**TESTADO INDEPENDENTEMENTE**
Submetido a testes rigorosos e independentes que comprovam o seu desempenho excecional numa ampla variedade de aplicações.

### Benefícios

**PORTÁTIL**
O Kit MOT é totalmente portátil — ideal para oficinas e equipas de manutenção no terreno.

**MAIOR SEGURANÇA**
Garante que os seus equipamentos estão em condições ideais, proporcionando um ambiente de trabalho mais seguro.

**MENOS ANÁLISES EM LABORATÓRIO**
Dados imediatos e em tempo real permitem tomar decisões de manutenção no local, evitando esperas por resultados dispendiosos e demorados de laboratório.

**ESPECIFICAÇÃO AMBIENTAL ROBUSTA**
O sensor de condição de óleo OQSx-G2 está comprovado mundialmente para utilização mesmo nas aplicações industriais e comerciais mais exigentes.

## Informação do Produto

| | |
|---|---|
| **Nome** | Mobile Oil Tester (MOT) Kit |
| **Número do Produto** | OQ-MOT-1 |

## Características Físicas

| | |
|---|---|
| **Capacidade Boiante** | 9.1 Kg |
| **Segurança** | Olhais em aço inoxidável para cadeados |
| **Peso** | 3 Kg |
| **Pega** | Única, dobrável, revestida a borracha |
| **Outros** | Resistente a riscos, anti-choque, selada por 'O'-Ring, com válvula automática de equalização de pressão |

## Requisitos do Sistema

| | |
|---|---|
| **Sistema Operativo** | Windows 7, Windows 8, Windows 10 |
| **Espaço Mínimo** | 100 Mb |
| **Acesso à internet** | Opcional, utilizado para atualizações |

## Deteção da Qualidade do Óleo

| | |
|---|---|
| **Frequência** | A cada 15 segundos |
| **Saída** | Número Tan Delta (TDN), Temperatura de Óleo (C ou F) |
| **Precisão** | 0.01%, +/-0.5%, ou 10ppm |
| **Elementos** | Todos os contaminantes |
| | |

## Normas e Certificações

| | |
|---|---|
| **Água e pó** | IP67 quando conectado |
| **Choque e Vibração** | **BS EN 60068-2-30** (Test Db - Cyc.Hum.)<br>**BS EN 60068-2-6** (Test Fc - Sine Vib.)<br>**BS EN 60068-2-27** (Test Ea - Mech. Shock) |
| **EMC** | **EN 61000-6-4:2007** (Generic Emissions Standard for Industrial Environments)<br>**EN 6100-6-2:2005** (Generic Immunity Standard for Industrial Environments)<br>**EN 61000-6-2:2007** (Generic Immunity Standard for Industrial Environments)<br>**Case Protection:** Waterproof, Crush- proof, Dustproof, Corrosion-proof<br>**Case Certification**: IP67, Stanag 4280 / Defstan 81-41, MIL C-1450-J, ATA |

## Dimensões e Conector

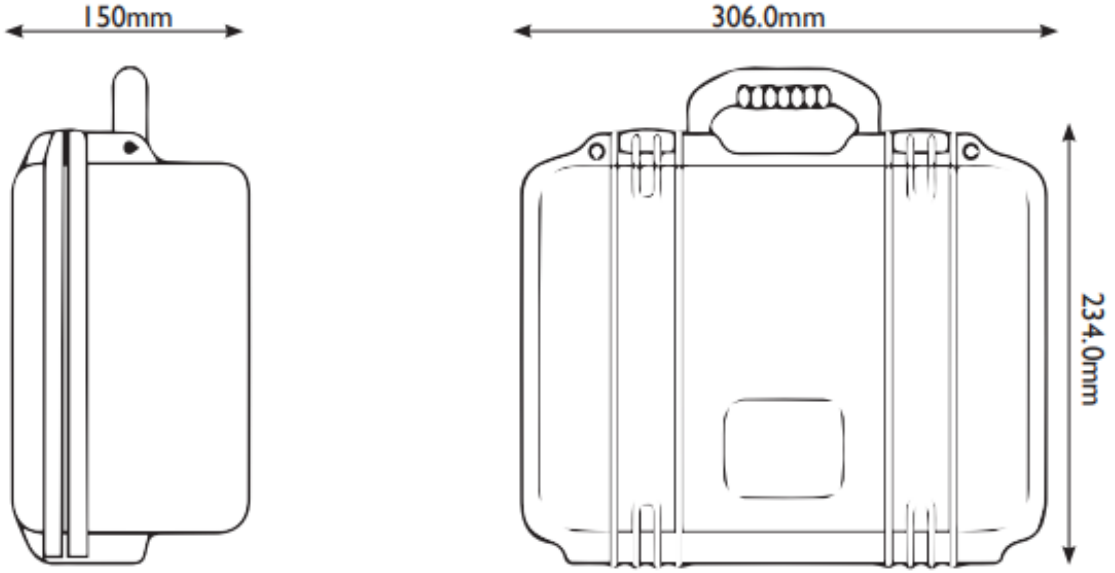


## Porquê Sensores Tan Delta?

A monitorização avançada da condição do óleo em tempo real da Tan Delta é utilizada em todo o mundo para aumentar a fiabilidade e reduzir os custos. A tecnologia FSH central oferece uma análise excecional da condição do óleo em tempo real. Desde turbinas eólicas e navios até camiões de mineração e comboios, as soluções de monitorização da condição do óleo em tempo real da Tan Delta têm demonstrado proporcionar benefícios operacionais e financeiros substanciais.
Estes sensores são fáceis de instalar e utilizar em qualquer tipo de equipamento, e contam com o apoio total da nossa equipa de assistência dedicada.

**SPINERG - Soluções para Energia, S.A.**
Rua Ivone Silva, nº 6 – 3º Dtº Edifício ARCIS – 1050-124 LISBOA
Tel: 21 420 0425 (Chamada para a rede fixa nacional

spinerg
SOLUÇÕESPARAENERGIA