SENSOR | OQSX-G2
Produto Nº: OQSXG2-I-DD-02-5



DESCRIÇÃO DO PRODUTO

O OQSx-G2 da Tan Delta é o sensor de condição de óleo em tempo real mais avançado do mundo, oferecendo uma visão única sobre o estado atual do seu equipamento.

De fácil instalação, o OQSx-G2 monitoriza, mede e comunica continuamente a condição real do óleo com precisão e fiabilidade absolutas, através de uma interface de dados *plug & play* compatível com sistemas de visualização e monitorização já existentes.

O OQSx-G2 funciona com qualquer tipo de óleo, mineral ou sintético, e pode ser instalado em qualquer motor, caixa de engrenagens, sistema hidráulico ou transformador elétrico.

A nossa tecnologia exclusiva FSH™ de monitorização da condição do óleo garante a deteção, medição e comunicação imediata de qualquer desgaste ou contaminação, com uma sensibilidade de deteção de alteração da qualidade do óleo de 0,01% (10 ppm) e uma margem de precisão de ±0,5%.

Simples de instalar e utilizar, o OQSx-G2 oferece uma visão única sobre a condição do seu equipamento, ajudando a evitar avarias desnecessárias, eliminar manutenções supérfluas e reduzir os custos operacionais.

Funcionalidades Chave

- **FSH™ – Full Spectrum Holistic**
  Deteta todos os tipos de desgaste e contaminação: água, ácido, combustível, viscosidade, diferentes tipos de óleo, carbono, partículas, etc.
- **Precisão Absoluta**
  A tecnologia FSH integrada no nosso sensor permite uma sensibilidade de deteção de alterações na qualidade do óleo de 0,01% (10 ppm), com uma margem de precisão de ±0,5%.
- **Em Tempo Real**
  Analisa continuamente a condição do óleo em equipamentos em funcionamento e reporta a cada dois segundos.
- **Robusto e Fiável**
  Comprovado em todo o mundo para utilização mesmo nas aplicações industriais e comerciais mais exigentes.
- **Fácil de Instalar**
  Instalação rápida e simples em qualquer equipamento, com integração plug & play com os sistemas existentes de visualização e reporte de dados.

Benefícios

- **Redução dos Custos de Manutenção**
  Elimine manutenções desnecessárias e tempos de paragem ao identificar com precisão o fim da vida útil do óleo e prever fiavelmente os intervalos ideais de manutenção.

- **Redução de Avarias e Danos**
  Melhore a eficiência e prolongue a vida útil do seu equipamento ao garantir a condição ideal do óleo e detetar precocemente potenciais problemas, antes que surjam partículas de desgaste e ocorram danos.

- **Redução da Amostragem de Óleo**
  Reduza significativamente o tempo gasto na recolha de amostras de óleo e os custos associados às análises laboratoriais.

Informação do Produto

Nome	Sensor de Qualidade de Óleo – Gen 2
Número do Produto	OQSxG2-1-DD-02-5

Características Físicas

Material	Aço Inoxidável AISI304
Dimensões (mm)	102x36
Peso	180g
Conector	32mm AF Hex Collar
Aperto	25 N.m

Tipo de Roscas Disponíveis

Rosca	**Vedante**
½" BSPP	Tipo Dowty
½" NPT	n/d
7/8" UNF	'O' Ring
M18	Tipo Dowty

Elétrico

Alimentação	+9-30V DC
Consumo	0.4w média

Entrada/Saída de Dados

Saída Digital	RS485, CANbus
Protocolos Suportados	Modbus, CanOpen e J1939
Saída Analógica	4-20 mA

Tipo de Roscas Disponíveis

Configuração	Qualquer Óleo Mineral, Semi-sintético ou Sintético, incluindo combustíveis (diesel e bio-diesel)

Deteção da Qualidade do Óleo

Frequência	A cada 2 segundos
Saída	Número Tan Delta (TDN), Temperatura de Óleo (C ou F)
Precisão	0.01%, +/-0.5%
Elementos	Todos os contaminantes

Ambiente

Temperatura de Operação	-40ºC (-40ºF) até +120ºC (+248ºF)
Temperatura de calibração	-20ºC (-40ºF) até +120ºC (+248ºF)
Temperatura do Fluído	-40ºC (-40ºF) até +120ºC (+248ºF)
Pressão do Fluído	Até 70 bar (1015 psi)
Temperatura de Armazenamento	-55ºC (-67ºF) até +150ºC (+302ºF)

Normas e Certificações

Água e pó	IP68 quando conectado
Choque e Vibração	**BS EN 60068-2-**30 (Test Db - Cyc.Hum.) **BS EN 60068-2-6** (Test Fc - Sine Vib.) **BS EN 60068-2-27** (Test Ea - Mech. Shock)
EMC	**EN 61000-6-4:2007** (Generic Emissions Standard for Industrial Environments) **EN 61000-6-2:2005** (Generic Immunity Standard for Industrial Environments)
Conformidade	CE Marked RoHS Compliant

Conexões

Conector	6 pinos série Bulgin 4000

Dimensões e Conector

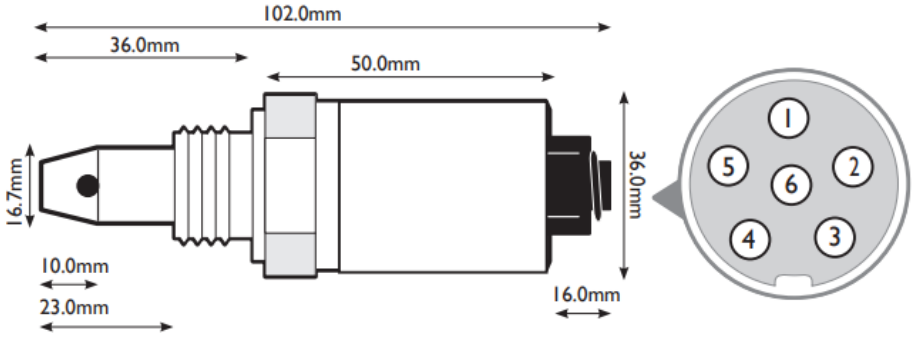

1 +9-30V DV

2 Temperatura do óleo – 4-20mA

3 Condição do Óleo – 4-20mA

4 RS485A / CANL

5 Terra / 0V

6 RS485B / CANH

Porquê Sensores Tan Delta?

A monitorização avançada da condição do óleo em tempo real da Tan Delta é utilizada em todo o mundo para aumentar a fiabilidade e reduzir os custos. A tecnologia FSH central oferece uma análise excecional da condição do óleo em tempo real. Desde turbinas eólicas e navios até camiões de mineração e comboios, as soluções de monitorização da condição do óleo em tempo real da Tan Delta têm demonstrado proporcionar benefícios operacionais e financeiros substanciais.
Estes sensores são fáceis de instalar e utilizar em qualquer tipo de equipamento, e contam com o apoio total da nossa equipa de assistência dedicada.

SPINERG - Soluções para Energia, S.A.
Rua Ivone Silva, nº 6 – 3º Dtº Edifício ARCIS – 1050-124 LISBOA
Tel: 21 420 0425 (Chamada para a rede fixa nacional

spinerg
SOLUÇÕESPARAENERGIA